nova

MUTFAK / KITCHEN

PLUMBING SOLUTIONS

ÜRÜN KATALOĞU
PRODUCT CATALOGUE

NOVAPLASTIK.COM

Bugün 51 Ülkede Varız.

We are currently exporting to 51 Countries.

Azerbaycan	Umman	Moldova
Mısır	Yemen	Makedonya
B. Arap Emirlikleri	Bahreyn	Romanya
Ermenistan	Filistin	Sırbistan
Gürcistan	Kuveyt	Macaristan
İran	Polonya	Kıbrıs
Irak	Çek Cumhuriyeti	Mauritius
Katar	Ukrayna	Cezayir
Kazakistan	Bulgaristan	Fas
Suriye	Litvanya	Libya
Kırgızistan	Bosna Hersek	Tunus
Tacikistan	Arnavutluk	Nijerya
Suudi Arabistan	Hırvatistan	İsrail
Özbekistan	Portekiz	Tanzania
Rusya	Almanya	Sirilanka
Türkmenistan	Yunanistan	Kenya
Ürdün	Kosova	Etiyopya

nova
PLUMBING SOLUTIONS

HAKKIMIZDA / **ABOUT US**

Banyo ve mutfak malzemeleri sektöründe önemli bir rol oynayan NOVA Plastik Firması, ticari faaliyetlerine 1988 yılında başlamıştır. Ahmet Şeref Bey'in İstanbul Topçular semtinde kurduğu küçük imalathane de lavabo sifonu ve klozet kapağı imalatı ile temelleri atılan firma bugün Kırklareli Vize'de 5500 metrekare kapalı alana kurulu modern fabrikası ile üretimine devam etmektedir.

NOVA bugün yaklaşık 200 çalışanı ile en son teknolojileri kullanarak uluslararası standartlarda uretim yapmaktadır. Fabrikamızda sifon, rezervuar ve rezervuar iç takım gruplarında ortalama ayda 750.000 adet mamül üretilmektedir. Yüksek kalitedeki işçiliği ile dünya markalarıyla yarışan NOVA ürunleri günümüzde 51 ülkeye ihraç edilmektedir.

30. yılı vesilesiyle firmamız yeni bir marka ve logoyu benimsemiş bulunmaktadır. "Nova Plumbing Solutions" markası ve yeni logomuzla hem Türkiye'de hem de uluslararası piyasalarda sıhhi tesisat sektörüne olan bakış açımızı yani kendimize üslendiğimiz misyonu daha kuvvetli vurgulamak istedik. Bu misyon: Müşterinin kolay biçimde takabileceği sağlam bir ürün üretmek, dolayısıyla müşterinin sorununu çözmek ve yüzde yüz müşteri memnuniyeti sağlamaktır.

NOVA company was founded by Mr. Ahmet Seref Yılmaz in 1988. Ever since the beginning. it has acted an important role in bathroom and kitchen Sanitaryware sector. Nova production started with lavatory siphons and toilet seats in a small workshop in Topcular. Today, all production continues in the 5500 m² state of the art factory located in Kırklareli, Vize.

Using the latest technologies of production and meeting the international standarts for Sanitaryware products, NOVA — with its about 200 employees — became the customer's company of choice. Our production capacity of siphons, flush tanks and cistern mechanisms, toilet seats and other products in average is more than 750.000 pieces every month. NOVA products are being exported to more than 51 countries around the World.

Having celebrated its 30th birthday, NOVA has gone through a re-branding and embraced a new logo. With its new "Nova Plumbing Solutions" brand and logo, our company is aiming to further emphasise our traditional approach to sanitary ware sector. This approach could be considered as our mission: To solve the client's problem by producing a durable product which is easy to assemble and to obtain 100% customer satisfaction.

SERTİFİKALAR / **CERTIFICATES**

www.novaplastik.com

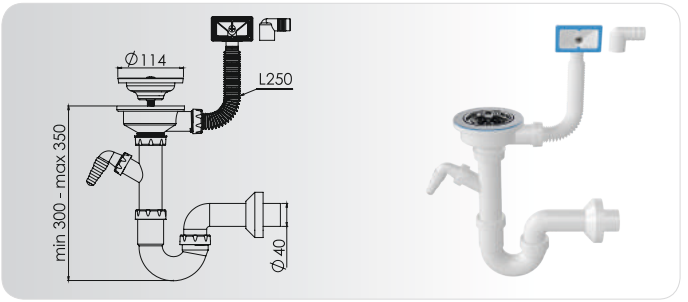

Kod: 1148

Özellikleri / Specifications:

-S- Sifon, Çöpmak Kafa, Taşmalı, Ø40 Çıkış

-S- Siphon, 3½ Drain, Overflow, Ø40 Outlet

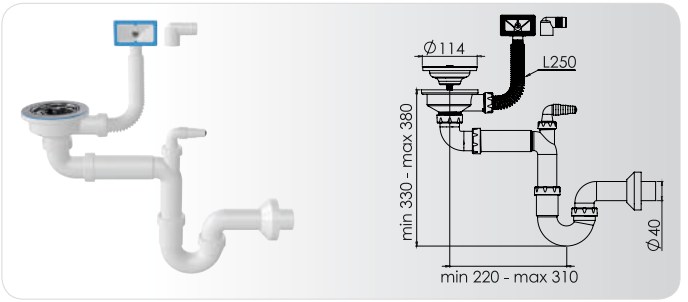

Kod: 1146

Özellikleri / Specifications:

-S- Sifon, Çöpmak Kafa, Taşmalı, Dolap Altı Özel Ø40 Çıkış

-S- Siphon, 3½ Drain, Overflow, Save Space, Ø40 Outlet

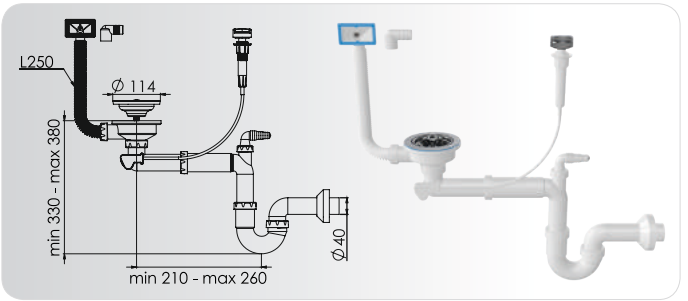

Kod: 1049

Özellikleri / Specifications:

-S- Sifon, Çöpmak Kafa, Taşmalı, Kumandalı, Dolap Altı Özel Ø40 Çıkış

-S- Siphon, 3½ Drain, Overflow, Pop-up, Save Space, Ø40 Outlet

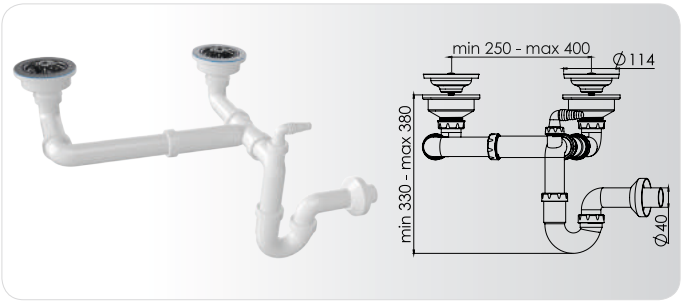

Kod: 1191

Özellikleri / Specifications:
Çift Gözlü -S- Sifon, Çöpmak Kafa, Ø40 Çıkış
Double Bowl, -S- Siphon, 3½ Drain, Save Space, Ø40 Outlet

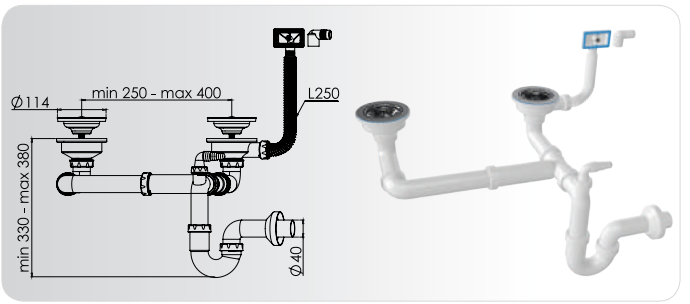

Kod: 1195

Özellikleri / Specifications:
Çift Gözlü -S- Sifon, Çöpmak Kafa, Taşmalı, Ø40 Çıkış
Double Bowl, -S- Siphon, 3½ Drain, Overflow, Save Space, Ø40 Outlet

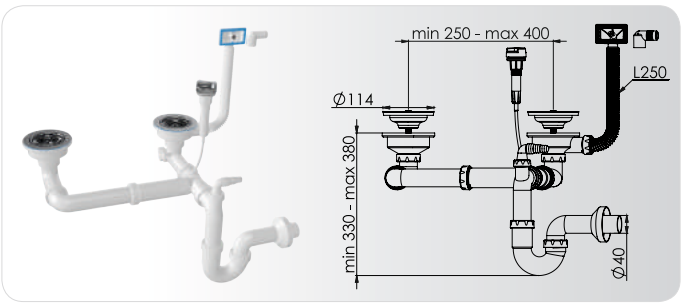

Kod: 1199

Özellikleri / Specifications:
Çift Gözlü -S- Sifon, Çöpmak Kafa, Taşmalı, Kumandalı, Ø40 Çıkış
Double Bowl, -S- Siphon, 3½ Drain, Overflow, Pop-up, Save Space, Ø40 Outlet

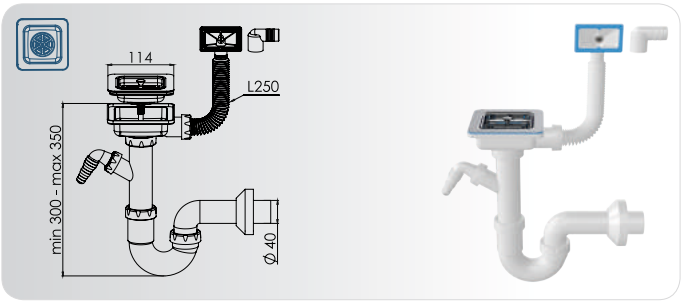

Kod: 1171

Özellikleri / Specifications:

-S- Sifon, Çöpmak Kare Kafa, Taşmalı, Ø40 Çıkış

-S- Siphon, 3½ Square Drain, Overflow, Ø40 Outlet

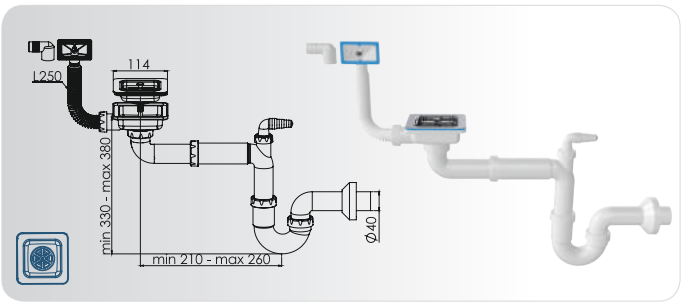

Kod: 1173

Özellikleri / Specifications:

-S- Sifon, Çöpmak Kare Kafa, Taşmalı, Dolap Altı Özel Ø40 Çıkış

-S- Siphon, 3½ Square Drain, Save Space, Ø40 Outlet

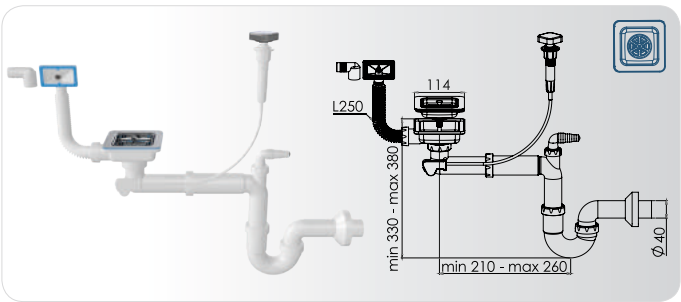

Kod: 1172

Özellikleri / Specifications:

-S- Sifon, Çöpmak Kare Kafa, Taşmalı, Kumandalı, Dolap Altı Özel Ø40 Çıkış

-S- Siphon, 3½ Square Drain, Overflow, Pop-up, Save Space, Ø40 Outlet

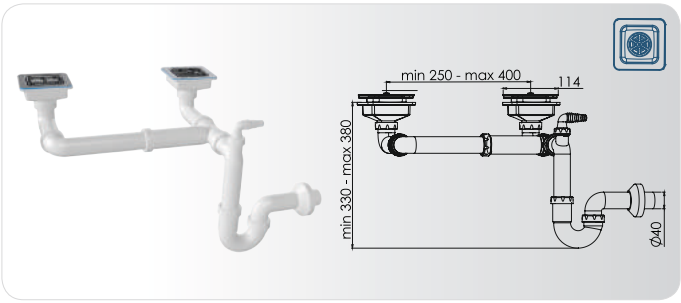

Kod: 1174

Özellikleri / Specifications:

Çift Gözlü -S- Sifon, Çöpmak Kare Kafa, Ø40 Çıkış

Double Bowl, -S- Siphon, 3½ Square Drain, Save Space, Ø40 Outlet

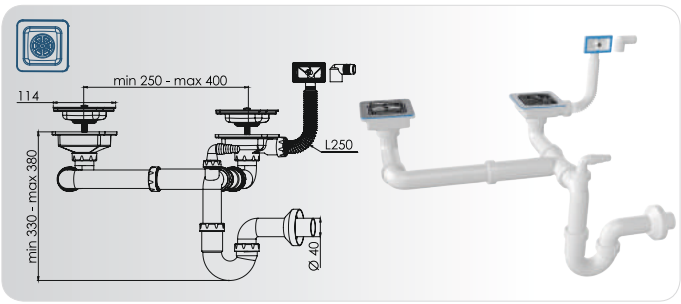

Kod: 1175

Özellikleri / Specifications:

Çift Gözlü -S- Sifon, Çöpmak Kare Kafa, Taşmalı, Ø40 Çıkış

Double Bowl, -S- Siphon, 3½ Square Drain, Overflow, Save Space, Ø40 Outlet

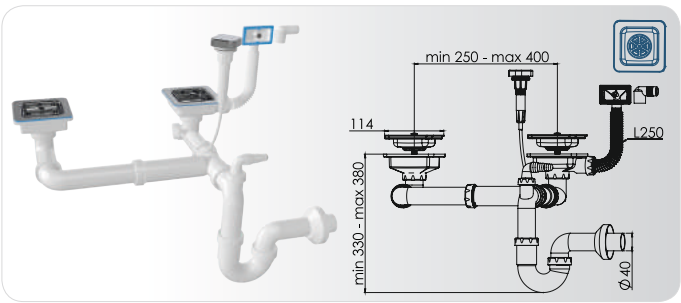

Kod: 1176

Özellikleri / Specifications:

Çift Gözlü -S- Sifon, Çöpmak Kare Kafa, Taşmalı, Kumandalı, Ø40 Çıkış

Double Bowl, -S- Siphon, 3½ Square Drain, Overflow, Pop-up, Save Space, Ø40 Outlet

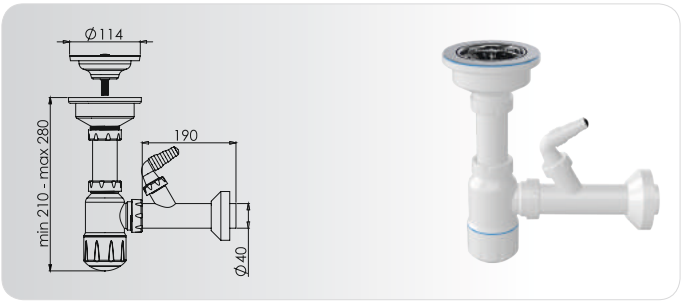

Kod: 1043

Özellikleri / Specifications:

Midi Taslı, Çöpmak Kafa, Makine Çıkışlı, Ø40 Çıkış

Midi Bottle, 3½ Drain, Machine Connetion, Outlet Ø40

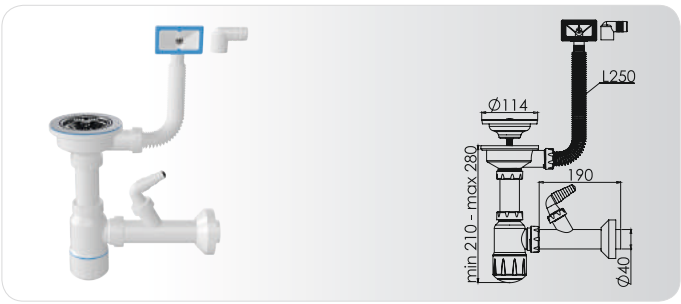

Kod: 1045

Özellikleri / Specifications:

Midi Taslı, Çöpmak Kafa, Taşmalı, Makine Çıkışlı, Ø40 Çıkış

Midi Bottle, 3½ Drain, Overflow, Machine Connetion, Outlet Ø40

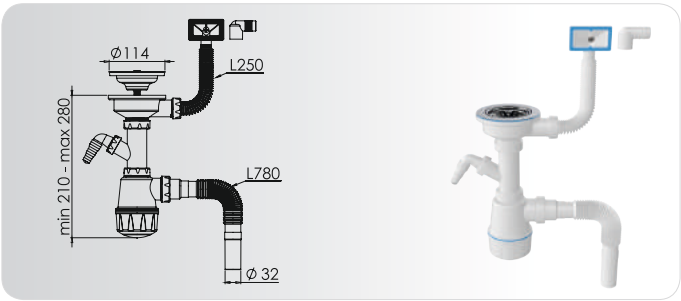

Kod: 1047

Özellikleri / Specifications:

Maxi Taslı, Çöpmak Kafa, Taşmalı, Makine Çıkışlı, Ø32/40/50 Körük Tahliye Seçenekli

Maxi Bottle, 3½ Drain, Overflow, Machine Connection, Ø32/40/50 Flexible Outlet Options

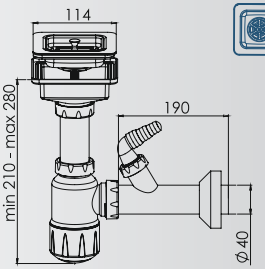

Kod: 1043500

Özellikleri / Specifications:

Midi Taslı, Çöpmak Kare Kafa, Makine Çıkışlı, Ø40 Çıkış

Midi Bottle, 3½ Square Drain, Machine Connetion, Outlet Ø40

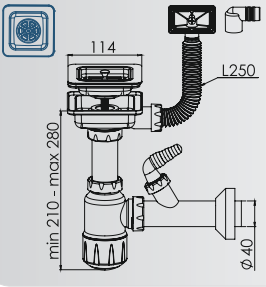

Kod: 1045500

Özellikleri / Specifications:

Midi Taslı, Çöpmak Kare Kafa, Taşmalı, Makine Çıkışlı, Ø40 Çıkış

Midi Bottle, 3½ Square Drain, Overflow, Machine Connetion, Outlet Ø40

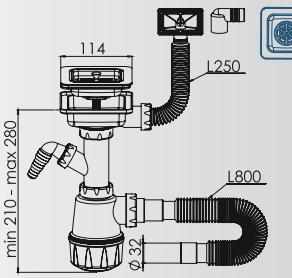

Kod: 1047500

Özellikleri / Specifications:

Maxi Taslı, Çöpmak Kare Kafa, Taşmalı, Makine Çıkışlı, Ø32/40/50 Körük Tahliye Seçenekli

Maxi Bottle, 3½ Square Drain, Overflow, Machine Connection, Ø32/40/50 Flexible Outlet Options

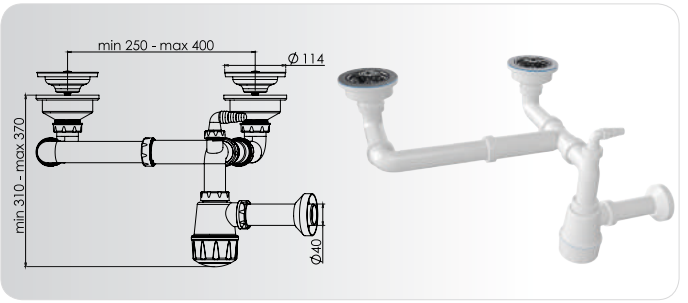

Kod: 1190

Özellikleri / Specifications:

Çift Gözlü, Taslı Sifon, Çöpmak Kafa, Ø40 Çıkış

Double Bowl, Bottle Siphon, 3½ Drain, Save Space, Ø40 Outlet

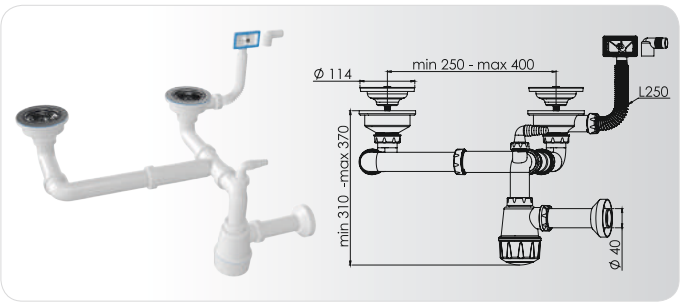

Kod: 1194

Özellikleri / Specifications:

Çift Gözlü, Taslı Sifon, Çöpmak Kafa, Taşmalı, Ø40 Çıkış

Double Bowl, Bottle Siphon, 3½ Drain, Overflow Save Space, Ø40 Outlet

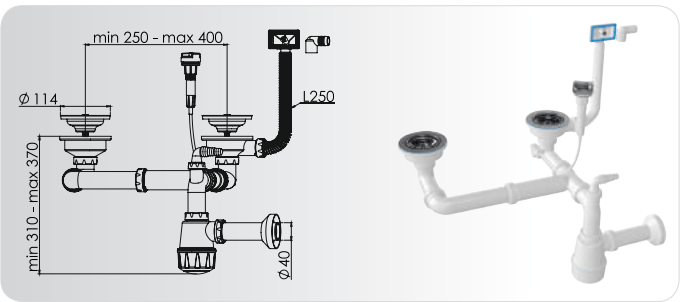

Kod: 1198

Özellikleri / Specifications:

Çift Gözlü, Taslı Sifon, Çöpmak Kafa, Taşmalı, Kumandalı Ø40 Çıkış

Double Bowl, Bottle Siphon, 3½ Drain, Overflow, Pop-Up, Save Space, Ø40 Outlet

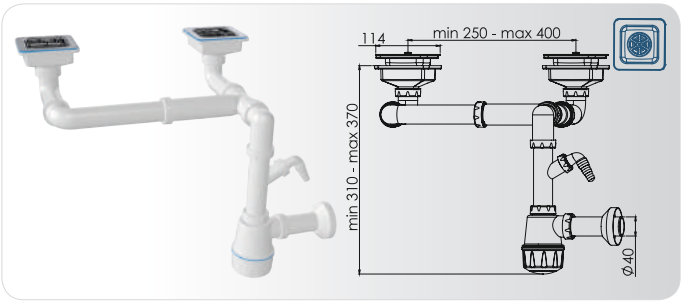

Kod: 1190500

Özellikleri / Specifications:

Çift Gözlü, Taslı Sifon, Çöpmak Kare Kafa, Ø40 Çıkış

Double Bowl, Bottle Siphon, 3½ Square Drain, Save Space, Ø40 Outlet

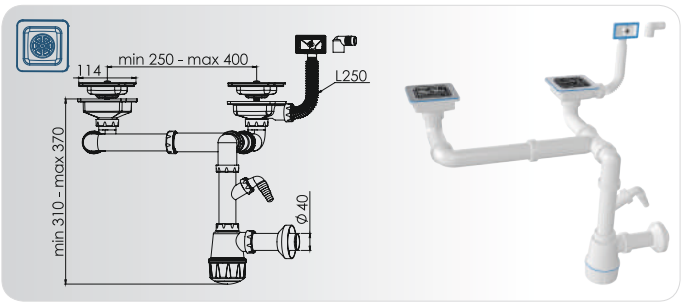

Kod: 1194500

Özellikleri / Specifications:

Çift Gözlü, Taslı Sifon, Çöpmak Kare Kafa, Taşmalı Ø40 Çıkış

Double Bowl, Bottle Siphon, 3½ Square Drain, Overflow, Save Space, Ø40 Outlet

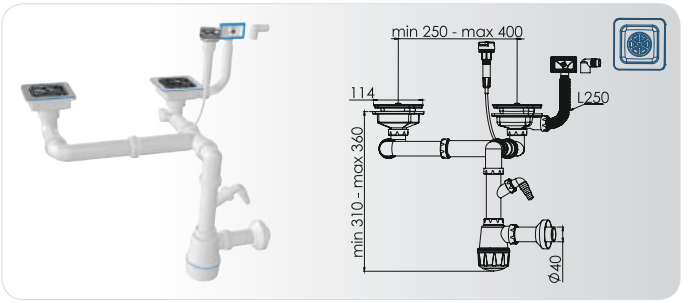

Kod: 1198500

Özellikleri / Specifications:

Çift Gözlü, Taslı Sifon, Çöpmak Kare Kafa, Taşmalı, Kumandalı Ø40 Çıkış

Double Bowl, Bottle Siphon, 3½ Square Drain, Overflow, Pop-up, Save Space, Ø40 Outlet

Kod: 1271

Özellikleri / Specifications:

Çöpmak Kafa, Ø32/40/50 Körük Tahliye seçenekli sifon

3½ Drain Siphon with Ø32/40/50 Flexible Outlet Options

Kod: 1272

Özellikleri / Specifications:

Çöpmak Kafa, Ø32/40/50 Körük Tahliye seçenekli sifon (Granit Evyeler için)

3½ Drain Siphon with Ø32/40/50 Flexible Outlet Options (For Granite Sinks)

Kod: 1247

Özellikleri / Specifications:

Çöpmak Kafa, Taşmalı, Ø32/40/50 Körük Tahliye seçenekli sifon

3½ Drain Siphon with overflow and Ø32/40/50 Flexible Outlet Options

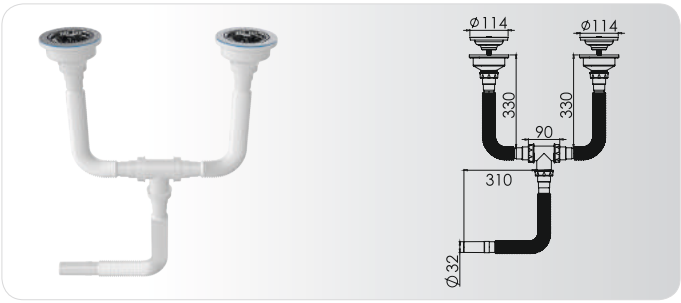

Kod: 1281

Özellikleri / Specifications:

Çift Gözlü Çöpmak Kafa, Ø32/40/50 Körük Tahliye seçenekli sifon
Double Bowl, 3½ Drain Siphon with Ø32/40/50 Flexible Outlet Options

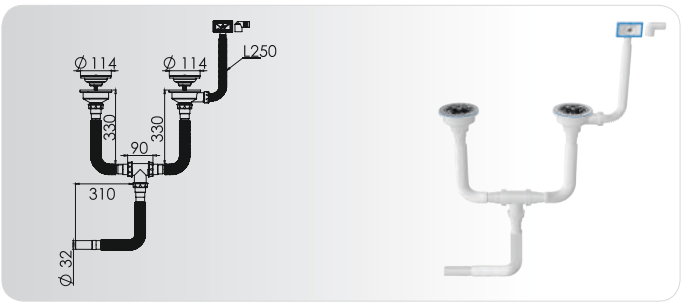

Kod: 1286

Özellikleri / Specifications:

Çift Gözlü Çöpmak Kafa, Taşmalı Ø32/40/50 Körük Tahliye seçenekli sifon
Double Bowl, 3½ Drain Siphon with overflow and Ø32/40/50 Flexible Outlet Options

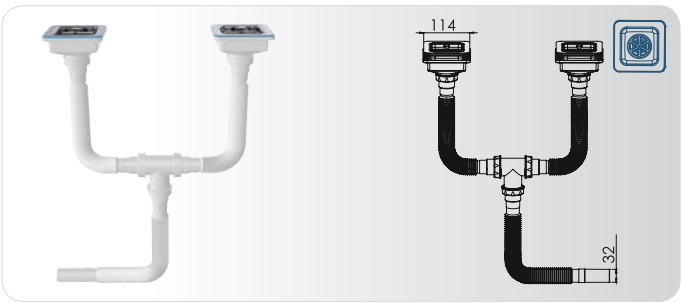

Kod: 1282

Özellikleri / Specifications:

Çift Gözlü Kare Çöpmak Kafa, Ø32/40/50 Körük Tahliye seçenekli sifon
Double Bowl, 3½ Square Drain Siphon with Ø32/40/50 Flexible Outlet Options

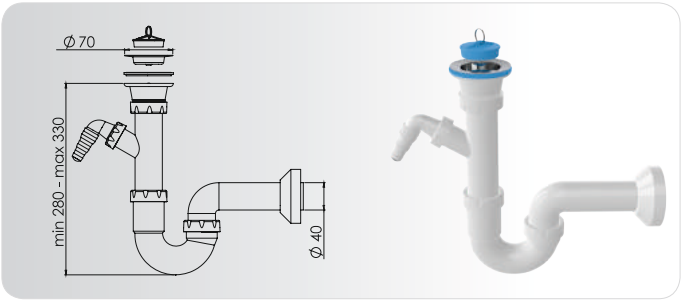

Kod: 1120

Özellikleri / Specifications:

-S- Sifon, Makine Çıkışlı, Ø40 Tahliye

-S- Siphon, Machine Connection, Ø40 Outlet

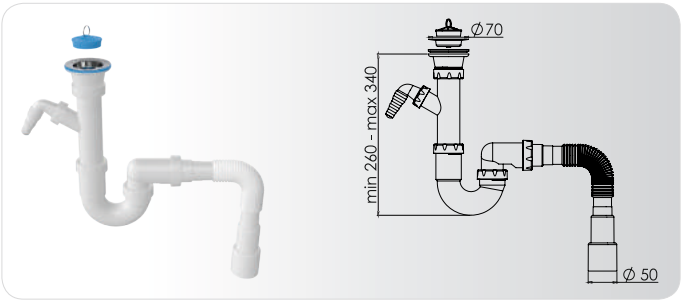

Kod: 1122

Özellikleri / Specifications:

-S- Sifon, Makine Çıkışlı, Ø32/40/50 Körük Tahliye Seçenekli

-S- Siphon, Machine Connection, Ø32/40/50 Flexible Outlet Options

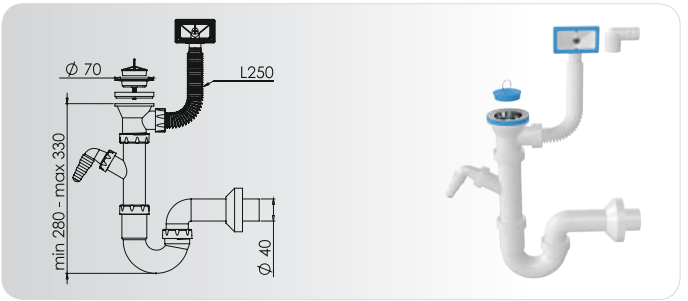

Kod: 1131

Özellikleri / Specifications:

-S- Sifon, Makine Çıkışlı, Taşmalı, Ø40 Tahliye

-S- Siphon, Machine Connection, Overflow Ø40 Outlet

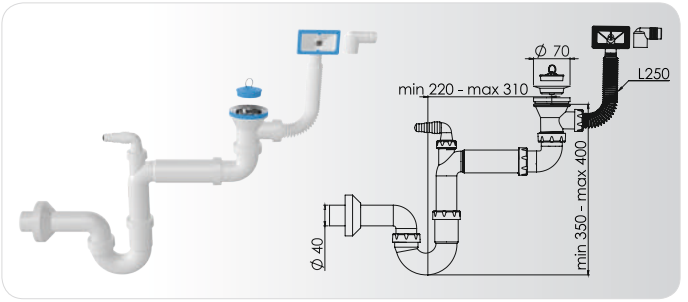

Kod: 1126

Özellikleri / Specifications:

-S- Sifon, Makine Çıkışlı, Taşmalı, Dolap Altı Model Ø40 Tahliye
-S- Siphon, Machine Connection, Overflow, Save Space, Ø40 Outlet

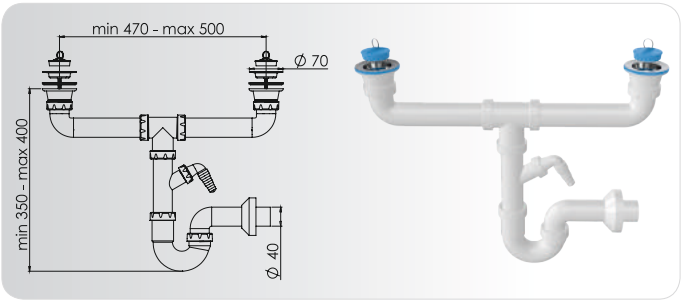

Kod: 1164

Özellikleri / Specifications:

Çift Gözlü, -S- Sifon, Makine Çıkışlı, Ø40 Tahliye
Double Bowl, -S- Siphon, Machine Connection, Ø40 Outlet

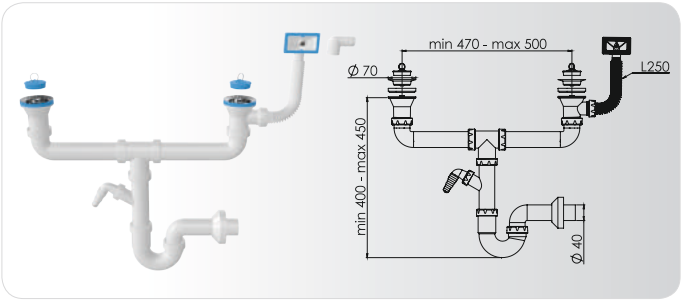

Kod: 1168

Özellikleri / Specifications:

Çift Gözlü, -S- Sifon, Makine Çıkışlı, Taşmalı, Ø40 Tahliye
Double Bowl,-S- Siphon, Machine Connection, Overflow Ø40 Outlet

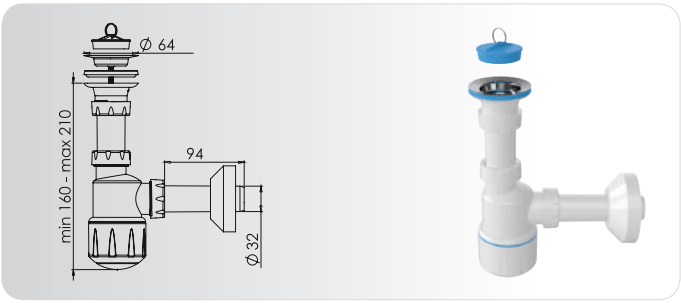

Kod: 1013

Özellikleri / Specifications:
Mini Taslı Sifon 1¼- Ø32 Tahliye
Mini Bottle Siphon 1¼- Ø32 Outlet

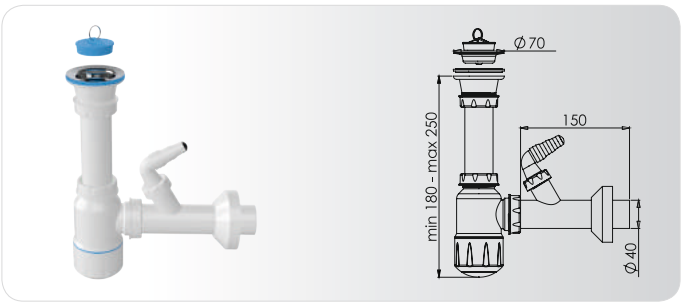

Kod: 1015

Özellikleri / Specifications:
Midi Taslı Sifon 1½- Ø40 Tahliye
Midi Bottle Siphon 1½- Ø40 Outlet

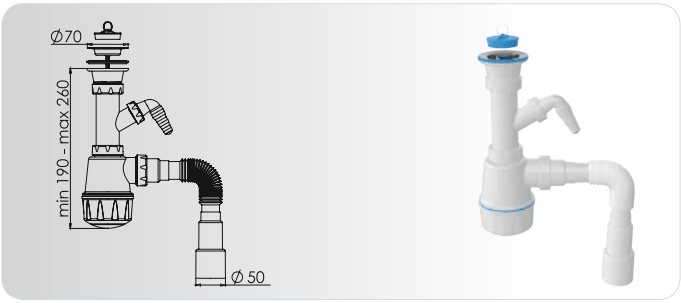

Kod: 1061

Özellikleri / Specifications:
Maxi Taslı Sifon, Ø32/40/50 Körük Tahliye Seçenekli
Maxi Bottle Siphon, Ø32/40/50 Flexible Outlet Options

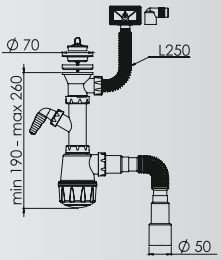

Kod: 1036

Özellikleri / Specifications:
Maxi Taslı Sifon, Taşmalı ve Ø32/40/50 Körük Tahliye Seçenekli
Maxi Bottle Siphon, Ø32/40/50 Flexible Outlet Options

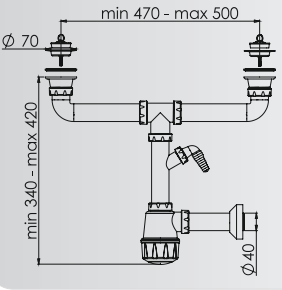

Kod: 1162

Özellikleri / Specifications:
Çift Gözlü, Maxi Taslı Sifon, Makine Çıkışlı, Ø40 Tahliye
Double Bowl, Maxi Bottle Siphon, Machine Connection, Ø40 Outlet

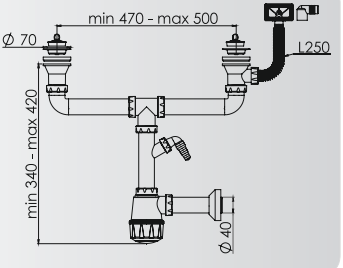

Kod: 1163

Özellikleri / Specifications:
Çift Gözlü, Maxi Taslı Sifon, Makine Çıkışlı, Taşmalı Ø40 Tahliye
Double Bowl, Maxi Bottle Siphon, Machine Connection, Overflow Ø40 Outlet

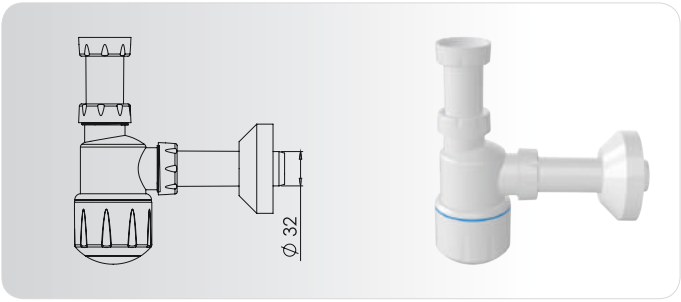

Kod: 1010

Özellikleri / Specifications:
Mini Tas Gövde 1¼- Ø32 Tahliye
Mini Bottle Trap 1¼- Ø32 Outlet

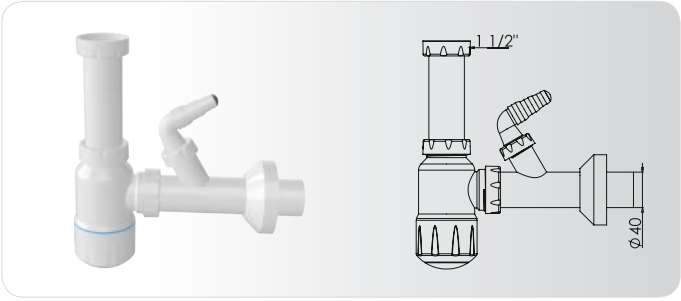

Kod: 1014

Özellikleri / Specifications:
Midi Tas Gövde 1½- Ø40 Tahliye
Midi Bottle Trap 1½- Ø40 Outlet

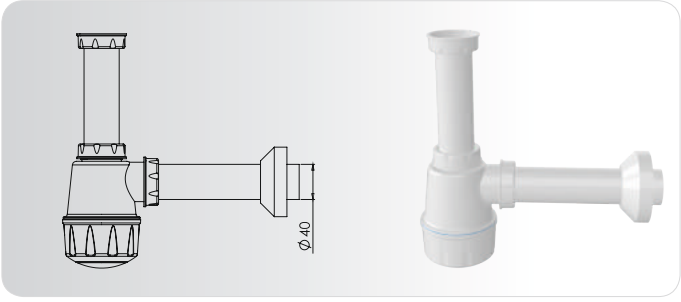

Kod: 1017

Özellikleri / Specifications:
Maxi Tas Gövde 1½- Ø40 Tahliye
Maxi Bottle Trap 1½- Ø40 Outlet

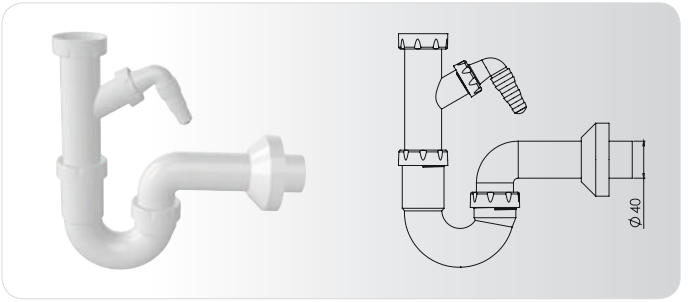

Kod: 1101

Özellikleri / Specifications:
-S- Sifon Gövde 1½- Ø40 Tahliye
-S- Trap ½- Ø40 Outlet

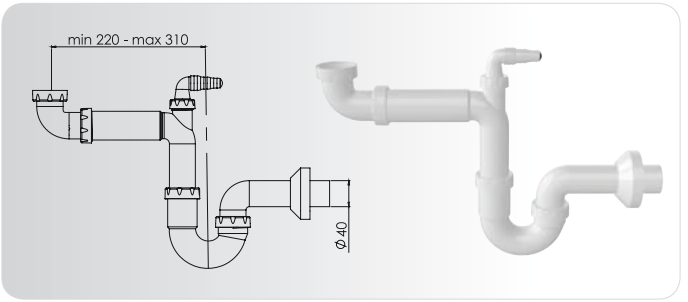

Kod: 1102

Özellikleri / Specifications:
-S- Sifon Gövde, Dolap Altı Model 1½- Ø40 Tahliye
-S- Trap, Save Space ½- Ø40 Outlet

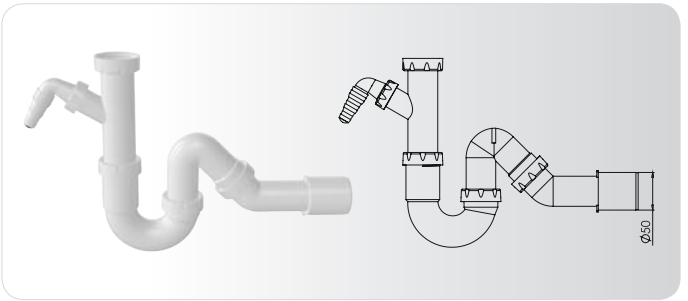

Kod: 1113

Özellikleri / Specifications:
-S- Sifon Gövde 1½- Ø50 Tahliye
-S- Trap ½- Ø50 Outlet

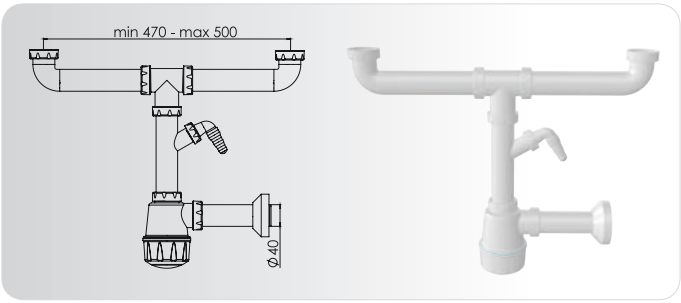

Kod: 1105

Özellikleri / Specifications:
Çift Gözlü, Maxi Tas Gövde 1½- Ø40 Tahliye
Double Bowl, Maxi Bottle Trap 1½- Ø40 Outlet

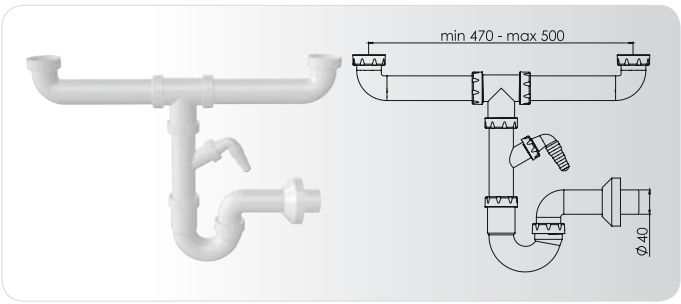

Kod: 1106

Özellikleri / Specifications:
Çift Gözlü, -S- Gövde 1½- Ø40 Tahliye
Double Bowl, -S- Trap 1½- Ø40 Outlet

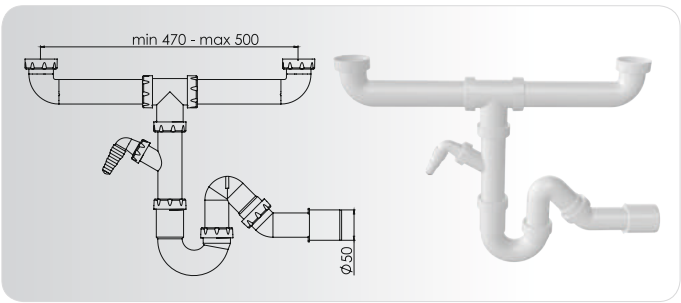

Kod: 1117

Özellikleri / Specifications:
Çift Gözlü, -S- Gövde 1½- Ø50 Tahliye
Double Bowl, -S- Trap 1½- Ø50 Outlet

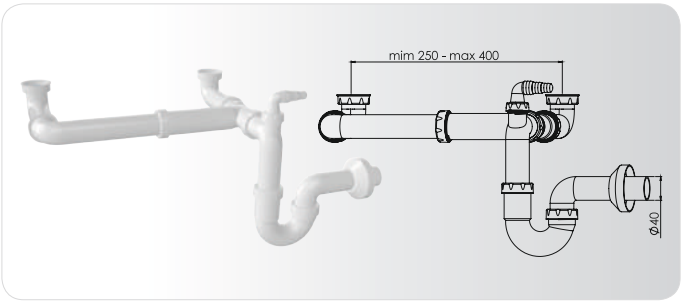

Kod: 1107

Özellikleri / Specifications:
Çift Gözlü, -S- Gövde, Dolap Altı Model, 1½- Ø40 Tahliye
Double Bowl, -S- Trap, Save Space, 1½- Ø40 Outlet

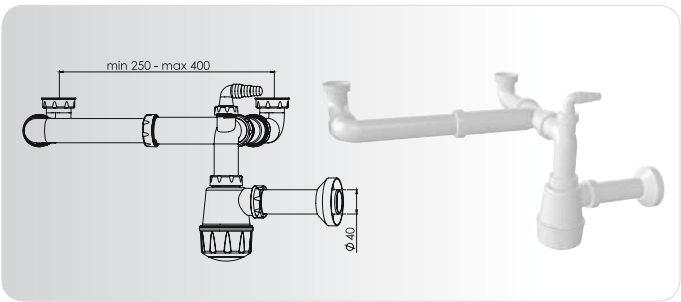

Kod: 1108

Özellikleri / Specifications:
Çift Gözlü, Maxi Tas Gövde, Dolap Altı Model, 1½- Ø40 Tahliye
Double Bowl, Maxi Bottle Trap, Save Space, 1½- Ø40 Outlet

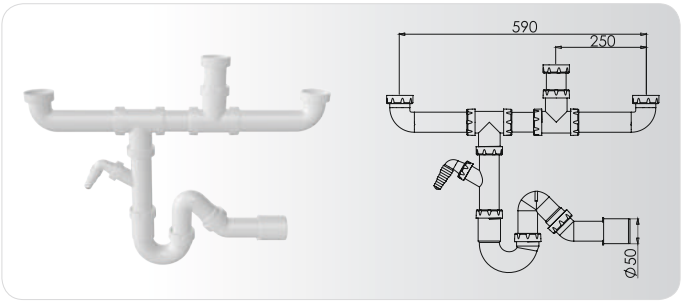

Kod: 1118

Özellikleri / Specifications:
Üç Gözlü Sifon, -S- Gövde, 1½- Ø40 Tahliye
Triple Bowl, -S- Trap, 1½- Ø40 Outlet

Kod: 1211

Özellikleri / Specifications:

1¼- Ø32 Tahliye Körüklü Sifon - 64mm Su Giriş

1½- Ø32 Outlet Flexible Siphon - 64mm Drain

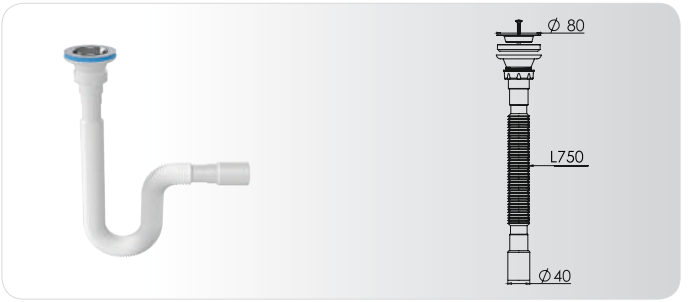

Kod: 1251

Özellikleri / Specifications:

1¼- Ø40 Tahliye Körüklü Sifon - 70mm Su Giriş

1½- Ø40 Outlet Flexible Siphon - 70mm Drain

Kod: 1240

Özellikleri / Specifications:

1¼- Ø40 Tahliye Körüklü Sifon - 80mm Su Giriş

1½- Ø40 Outlet Flexible Siphon -80mm Drain

Kod: 1220

Özellikleri / Specifications:

1½- Ø32 Tahliye Makine Çıkışlı Körüklü Sifon - 64mm Su Giriş

1½- Ø32 Outlet Flexible Siphon with Machine Connection - 64mm Drain

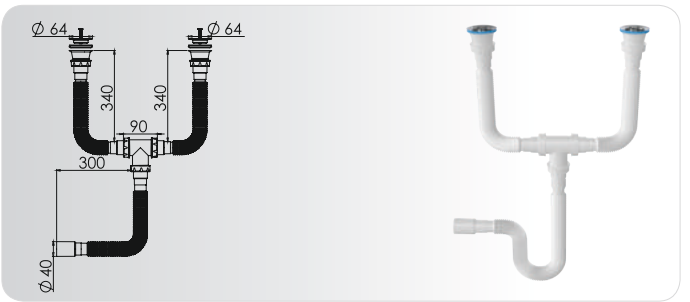

Kod: 1230

Özellikleri / Specifications:

Çift Gözlü 1½- Ø40 Tahliye Körüklü Sifon - 64mm Su Giriş

Double Bowl, 1½- Ø40 Outlet Flexible Siphon - 64mm Drain

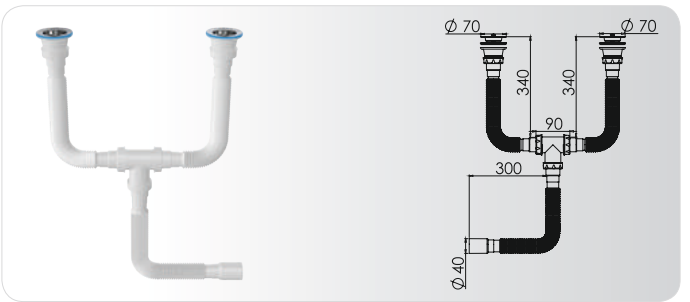

Kod: 1231

Özellikleri / Specifications:

Çift Gözlü 1½- Ø40 Tahliye Körüklü Sifon - 70mm Su Giriş

Double Bowl, 1½- Ø40 Outlet Flexible Siphon - 70mm Drain

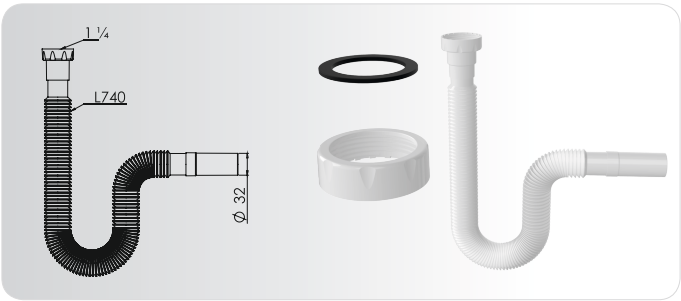

Kod: 1311

Özellikleri / Specifications:

1 ¼ - Ø32 Plastik Somunlu Körük

1 ¼ - Ø32 Flexible Hose - Plastic Nut

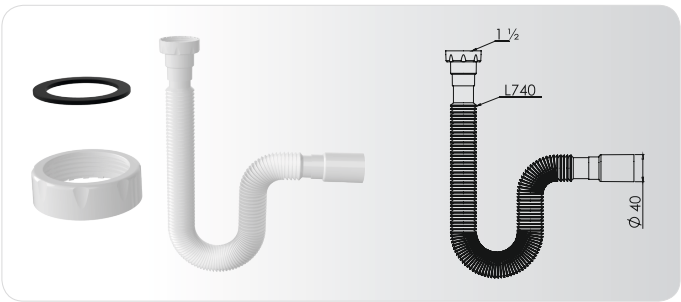

Kod: 1314

Özellikleri / Specifications:

1 ½ - Ø40 Plastik Somunlu Körük

1 ½ - Ø40 Flexible Hose - Plastic Nut

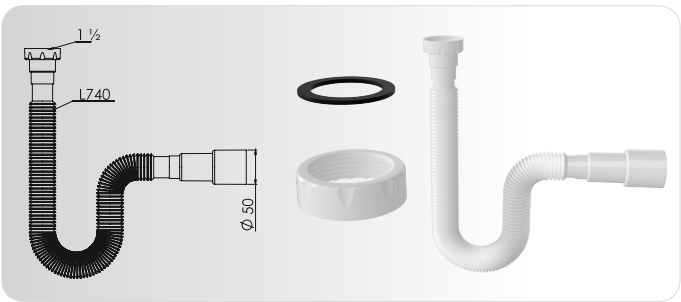

Kod: 1315

Özellikleri / Specifications:

1 ½ - Ø50 Plastik Somunlu Körük

1 ½ - Ø50 Flexible Hose - Plastic Nut

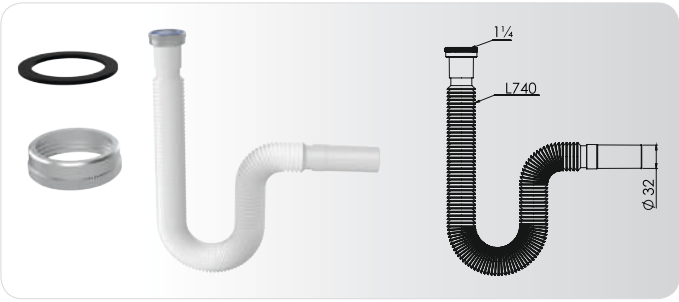

Kod: 1351

Özellikleri / Specifications:

1¼ - Ø32 Zamak Somunlu Körük

1¼ - Ø32 Flexible Hose - Zinc Nut

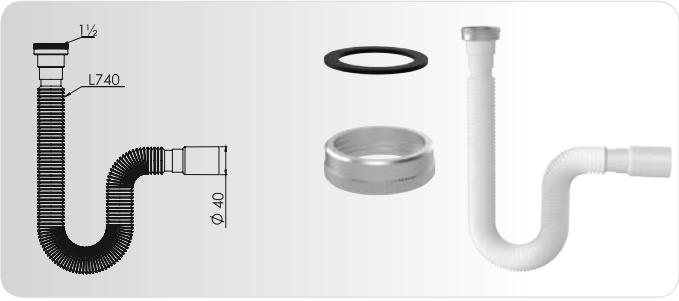

Kod: 1352

Özellikleri / Specifications:

1½ - Ø40 Zamak Somunlu Körük

1½ - Ø40 Flexible Hose - Zinc Nut

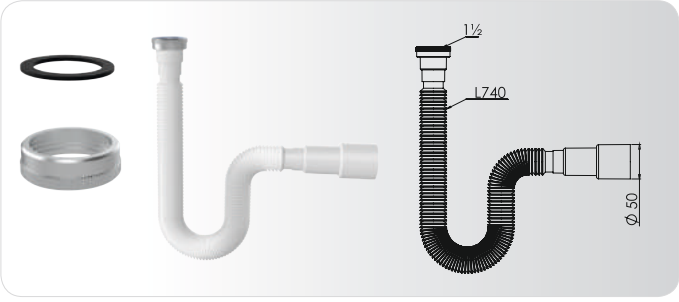

Kod: 1353

Özellikleri / Specifications:

1½ - Ø50 Zamak Somunlu Körük

1½ - Ø50 Flexible Hose - Zinc Nut

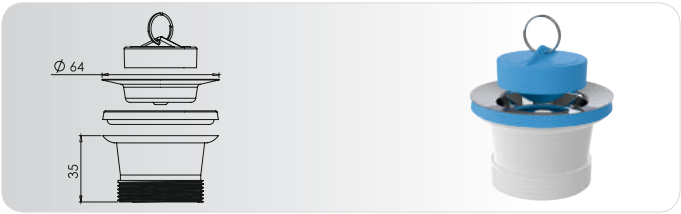

Kod: 7005

Özellikleri / Specifications:
1 ¼- 64mm Tapalı Sifon Su Girişi
1 ½- 64mm Siphon Waste with Pvc Plug

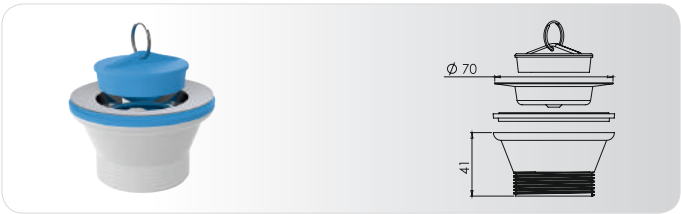

Kod: 7002

Özellikleri / Specifications:
1 ¼- 70mm Tapalı Sifon Su Girişi
1 ½- 70mm Siphon Waste with Pvc Plug

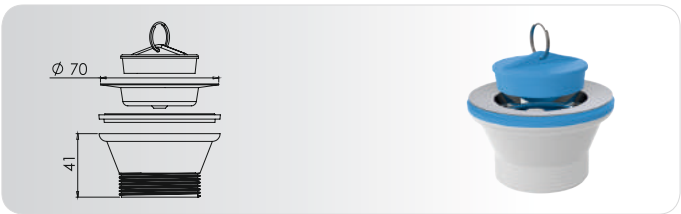

Kod: 7003

Özellikleri / Specifications:
1 ¼- 80mm Tapalı Sifon Su Girişi
1 ½- 80mm Siphon Waste with Pvc Plug

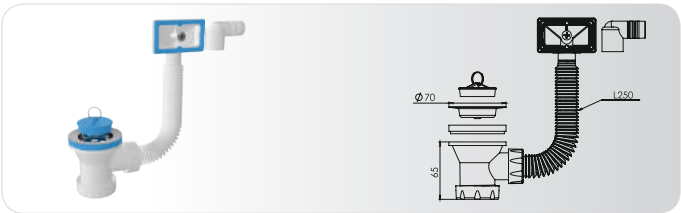

Kod: 7004

Özellikleri / Specifications:
1 ½- 70mm Taşmalı, Tapalı Sifon Su Girişi
1 ½- 70mm Siphon Waste with overflow and Pvc Plug

Kod: 1040

Özellikleri / Specifications:
3½ - Çöpmak Kafa Sifon Su Girişi
3½ - Siphon Water Inlet

Kod: 1041

Özellikleri / Specifications:
3½ - Çöpmak Kare Kafa Sifon Su Girişi
3½ - Square Siphon Water Inlet

Kod: 1039

Özellikleri / Specifications:
3½ - Taşmalı, Çöpmak Kafa Sifon Su Girişi
3½ - Siphon Water Inlet with Overflow

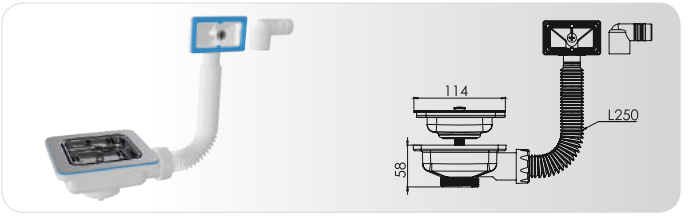

Kod: 1038

Özellikleri / Specifications:
3½ - Taşmalı,Çöpmak Kare Kafa, Sifon Su Girişi
3½ - Square Siphon Water Inlet with Overflow

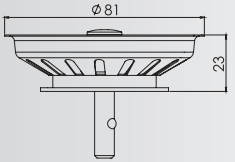

Kod: 7009

Özellikleri / Specifications:
3½ Çöpmak Kafa Sifon Izgara
3½ Drain Siphon Waste Drainer

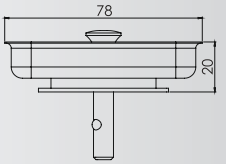

Kod: 7007

Özellikleri / Specifications:
3½ Kare Çöpmak Kafa Sifon Izgara
3½ Square Drain Siphon Waste Drainer

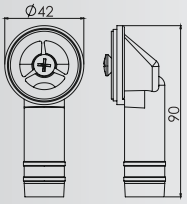

Kod: 7008

Özellikleri / Specifications:
Yuvarlak Taşma
Round Overflow

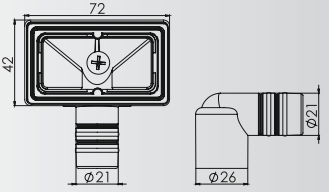

Kod: 7006

Özellikleri / Specifications:
Damlalıktan ve Küvetten Kullanıma Uygun Universal Taşma
Universal Overflow Avaiable for Vertical and Horizontal Owerflow

Kod: 7032

Özellikleri / Specifications:
50mm x 25mm (1") U-Pvc Sifon Adaptör Contası - Thermoplastik
50mm x 25mm (1") U-Pvc Siphon Adapting Seal - Thermoplastic

Kod: 7060

Özellikleri / Specifications:
60mm x 32mm (1¼") U-Pvc Sifon Adaptör Contası - Thermoplastik
60mm x 32mm (1¼") U-Pvc Siphon Adapting Seal - Thermoplastic

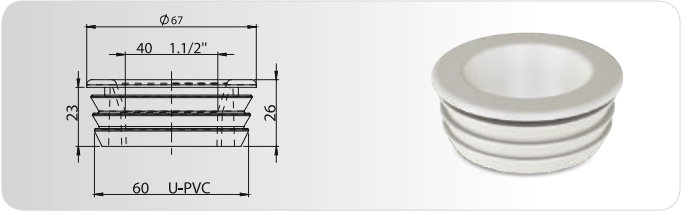

Kod: 7061

Özellikleri / Specifications:
60mm x 40mm (1½") U-Pvc Sifon Adaptör Contası - Thermoplastik
60mm x 40mm (1½") U-Pvc Siphon Adapting Seal - Thermoplastic

Kod: 7062

Özellikleri / Specifications:
48mm x 32mm (1¼") U-Pvc Sifon Adaptör Contası - Thermoplastik
48mm x 32mm (1¼") U-Pvc Siphon Adapting Seal - Thermoplastic

Diğer Ürünlerimizi de Keşfedin...

Discover Our Other Products...

Rezervuar İç Takımları / Cistern Mechanism
Rezervuarlar / Flush Tank
Gömme Rezervuarlar / Concealed Mechanism
Lavabo ve Evye Sifonları / Bathroom & Kitchen Siphons
Duş ve Küvet Troplenleri / Shower & Bathtub Siphons
Adaptörler / Adapting Seals
Yer Süzgeçleri / Floor Drains
Duş Kanalları / Shower Drains
Pis Su Bağlantı Parçaları / Waste Water Connections
Klozet Kapakları / Toilet Seats
Paslanmaz Çelik Su ve Musluk Hortumları / Stainless Steel Flexible Hoses
Duş Setleri / Shower Sets
Taharatmatik / Shut-Off and Self Cleaning Pipes
Montaj Setleri / Fixing Sets

Daha Fazlası için Lütfen Web Sitemizi Ziyaret Edin.

Please Visit Our Website For More Information.

www.novaplastik.com

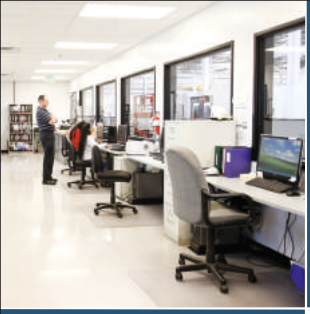

Turkey
Discover
the potential

Dünya için Üretiyoruz...

We are Producing for the World...

nova
PLUMBING SOLUTIONS

NOVA PLASTİK SAN. TİC. A.Ş.

FABRİKA

Atatürk Caddesi No:407/A
Evren Mahallesi 39400 Vize / Kırklareli • Turkey

T. +90 (212) 612 42 43
T. +90 (212) 674 80 52
T. +90 (288) 318 30 40
F. +90 (288) 318 30 42

info@novaplastik.com • www.novaplastik.com

/NovaPlastik

nova

ÜRÜN KATALOĞU
PRODUCT CATALOGUE

NOVAPLASTIK.COM

nova